ՆՍՏԱՐԱՆ Մ1:20

ՏԵՍՔ ԴԻՄԱՑԻՑ

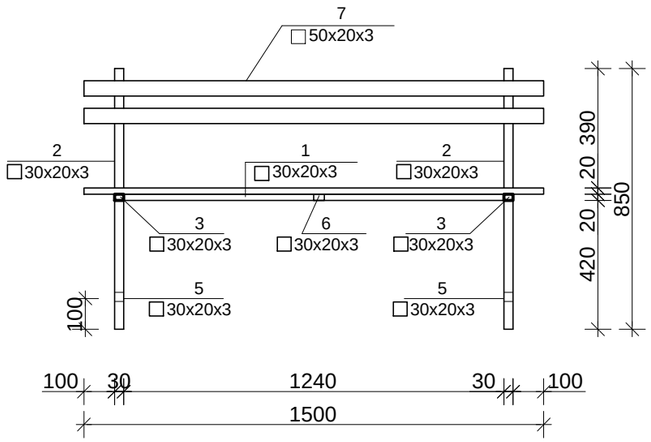

ՏԵՍՔ ԿՈՂՔԻՑ

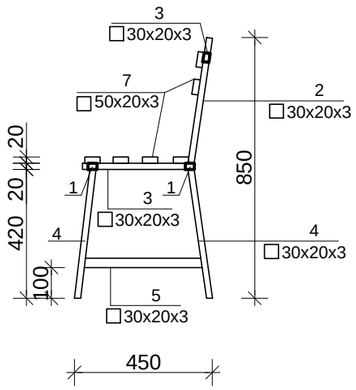

ԱՂԲԱՄԱՆ Մ1:20

ՏԵՍՔ ԴԻՄԱՑԻՑ

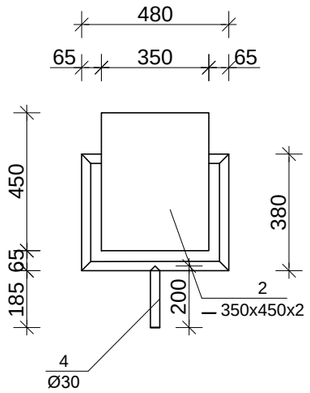

ՏԵՍՔ ԿՈՂՔԻՑ

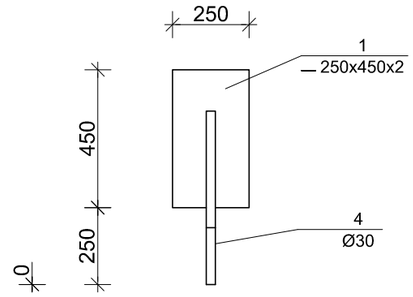

ՄԻԱՑՄԱՆ ՀԱՆԳՈՒՅՑ

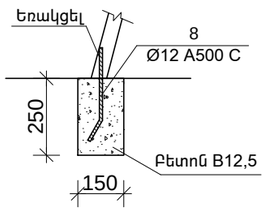

Դիրք	Նշանակում	Անվանում	Քանակ	Ընդ. քաշ
		ՆՍՏԱՐԱՆ		
1		□30x20x3 L=1240	3	7,71կգ
2		□ 30x20x3 L=450	2	1,86կգ
3		□ 30x20x3 L=500	2	2,1կգ
4		□ 30x20x3 L=400	4	3,3կգ
5		□ 30x20x3 L=493	2	2,0կգ
6		□ 30x20x3 L=380	1	0,79կգ
7		□50x20x3 L=1500	6	27,0կգ
8		Ø12 A500 C L=350	4	1,3կգ
		Բետոն B12.5		0,02խմ
Նստարանի ներկում -2.0քմ				

ՏԵՍՔ ՎԵՐԵՎԻՑ

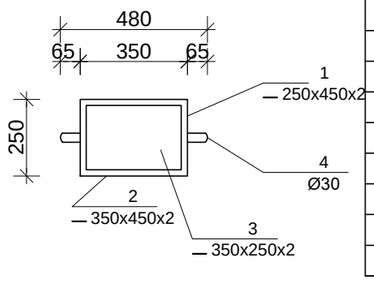

Դիրք	Նշանակում	Անվանում	Քանակ	Ընդ. քաշ
		ԱՂԲԱՄԱՆ		
1		— 250x450x2	2	3.53կգ
2		— 350x450x2	2	4.95կգ
3		— 350x250x2	1	1.37կգ
4		Ø30 L=1570	1	3.14կգ
5		Ø12 A500 C L=350	1	0,33կգ
		Բետոն B12.5		0,012խմ
Աղբամանի ներկում -1.4քմ				

ԵՐԵԲՈՒՆԻ ՎԱՐՉԱԿԱՆ ՇՐՋԱՆԻ ՍԱՐԻ ԹԱՂ 9-ՐԴ ՇԱՐՔ ՎԵՐԶՆԱՄԱՍ ԲԱԿԻ ԲԱՐԵԿԱՐԳՈՒՄ					ԵՔ-ԲԲԱՇՁԲ-16/130-ճՇ	
			ճԱՐՏԱՐԱՊԵՏԱՇԻՆԱՐԱՐԱԿԱՆ ՄԱՍ		ՓՈՒԼ	ԹԵՐԹ	ԹԵՐԹԵՐ
					ԱՆ	4	5
			ՆՍՏԱՐԱՆ Մ1:20, ԱՂԲԱՄԱՆ Մ1:20		"ՀԱՋԱՐԱՇԵՆ" ՍՊԸ		
ճԱՐՏԱՐԱՊԵՏ	Է.ԳՅՈՉԱԼՅԱՆ						